RAMPIT E1R1 JA E1R2,
Kaksisuuntainen osuus
Tien leveys 12,00 m
Ajoradan leveys 9,00 m

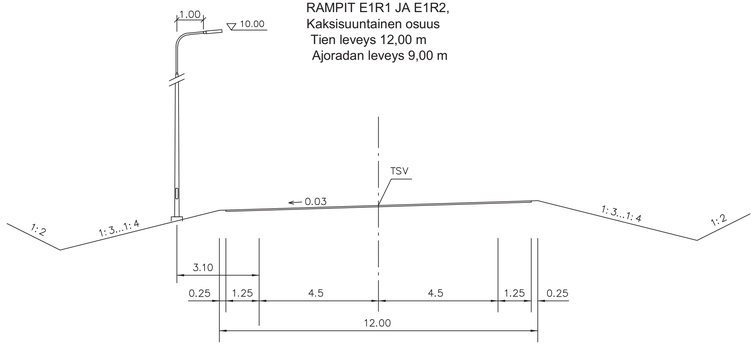


RAMPIT E1R1 JA E1R2
Yksisuuntaiset osuudet
Tien leveys 2 x 6,5 m
Ajoradan leveys 2 x 4,5 m

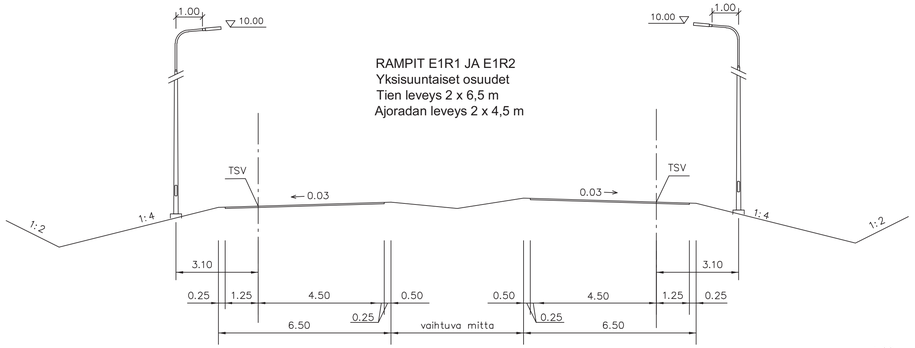


RAMPIT E2R1, E2R4, E2R3
RAMPIT E4R1....R4
RAMPIT E5R2....R4
Yksisuuntaiset osuudet
Tien leveys 6,5 m
Ajoradan leveys 4,5 m

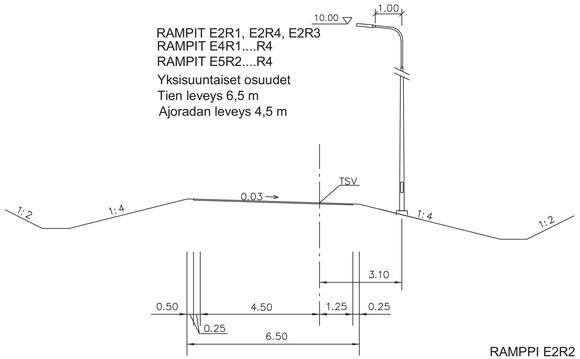


E5R4
plv 20-80
Tien leveys 6,5 m
Ajoradan leveys 4,5 m

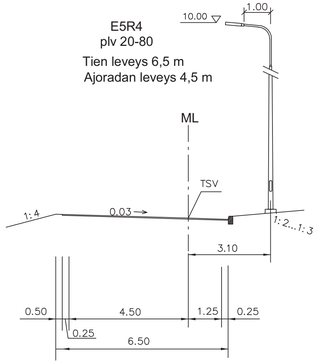


RAMPPI E2R2
Tien leveys 7,5 m
Ajoradan leveys 4,5 m

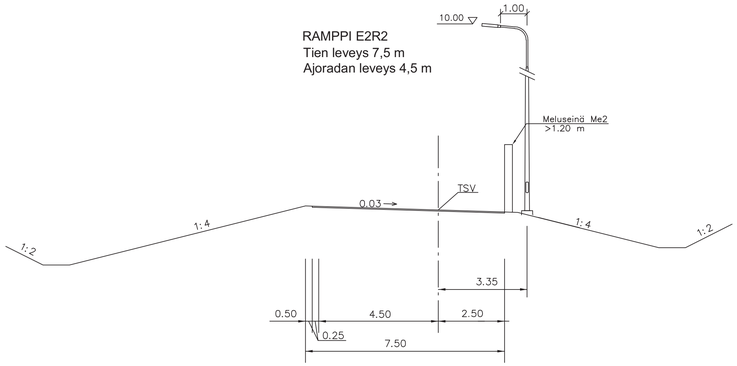


RAMPPI E2R2
Meluvallin kohdalla plv 0-200
Tien leveys 6,5 m
Ajoradan leveys 4,5 m

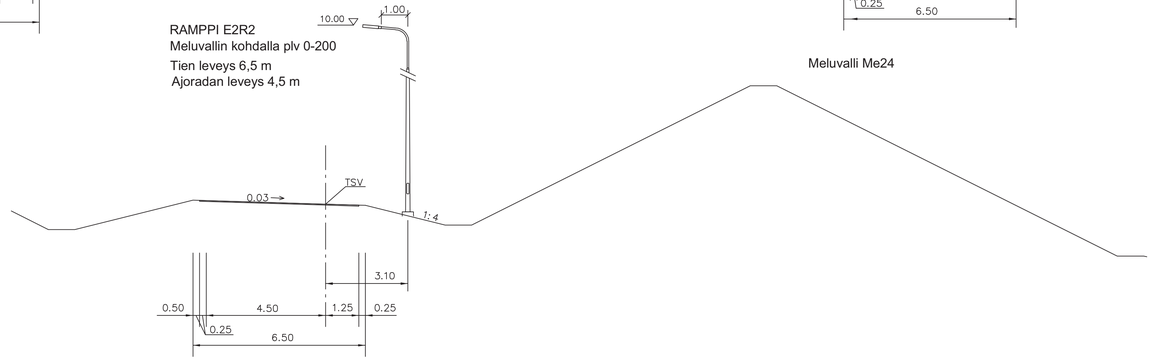


Meluvalli Me24

| Merkki | Muutos | Pvm | Suunn. | Tark. | | | |
|---|---|---|---|---|---|---|---|
| Elinsiainen, ympäristökeskus | PORIN KAUPUNKI | RAMBOLL Ramboll Kansikatu 58 33100 Tampere | | | Koordinaattijärjestelmä GK22 / Korkeusjärjestelmä N2000 | Valtatien 2 parantaminen Friitalan eritasoliittymän ja Korven eritasoliittymän välillä, Pori ja Ulvila, tiesuunnitelma. | |
| Pvm | Timo Bäcklund | Pvm | Sanna Välimäki | Pvm | Satu Rajava | Tierekisteritunnus | Mittakaava | Pir.nro |
| 17.3.2022 | | 17.3.2022 | | 17.3.2022 | Viitanen, Tolvanen, Niilo-Rämä | 2/46/3115 - 2/48/1800 | Liikennetekniset poikkileikkaukset rampit | 1:100 | 4T-3 |